Istituti E. de Amicis
Modulo lavoro estivo

DOCENTE__Masella_____CLASSE__III ITE__ITT_____DISCIPLINA_____Italiano_____

LAVORO ESTIVO DA SVOLGERE	
PER TUTTI GLI ALUNNI	PER GLI ALUNNI CON DEBITO
Lettura obbligatoria per tutti: LA COSCIENZA DI ZENO Svevo	
Uno a scelta tra i seguenti con relativa scheda libro per entrambi Cronache del mondo emerso L.Troisi Fratello unico A. Garlini Diario di scuola Pennac	
Completare tre Settimane Enigmistiche possibilmente in ogni loro parte,una al mese (giugno/luglio/agosto)	
TEMI 1.Ti hanno appena comunicato che avrai una giornata da passare con il tuo personaggio famoso preferito: cosa faresti, dove lo porteresti, le tue aspettative saranno ricompensate?	

Milano08__/_06/2017 Firma del Docente Simona Masella

Istituti E. de Amicis
Modulo lavoro estivo

DOCENTE Greco Luca CLASSE 3° ITT DISCIPLINA LOGISTICA

LAVORO ESTIVO DA SVOLGERE	
PER TUTTI GLI ALUNNI	PER GLI ALUNNI CON DEBITO
Definire minime meteo per operare in VFR	
Definire minime altezze di sicurezza per i voli VFR.	
Elencare i servizi ATS e quello che essi forniscono.	
Elencare i servizi forniti negli spazi aerei "c".	
Elencare i servizi di telecomunicazioni Aeronautiche	
Elencare tempi e modi di presentazione di un FPL	
Argomentare la suddivisione degli Spazi Aerei	
Definire TA e TL e TRL (TL)	
Definire chi sceglie la pista in uso ed in funzione di quali fattori. Elencare a chi è concesso volare in VFR notturno in Italia.	
AIP cos'è e chi lo pubbica	

Compiti delle Vacanze

Elettrotecnica, elettronica ed automazione

2017

Classe III

Prof. Alessandro Latini

Rispondere alle seguenti domande con 10 righe di spiegazione:

1. **Che cosa si intende per corrente alternata ?**
2. **Che cosa sono i numeri complessi ?**
3. **Che cosa si intende per rappresentazione simbolica dei vettori ?**
4. **Che cosa è l'unità immaginaria j ?**
5. **Che cosa sono i condensatori ?**
6. **Descrivere i principali fenomeni magnetici che si conoscono.**
7. **Che cosa dice il principio del generatore equivalente di Thevenin ?**
8. **Quando si utilizza il principio di sovrapposizione degli effetti ?**
9. **Enunciare i due principi di Kirchhoff.**
10. **Come si calcola la Potenza elettrica ?**

Esercizio 3

Tre condensatori collegati in serie hanno capacità $C_1 = 20\ \mu F$, $C_2 = 25\ \mu F$, $C_3 = 100\ \mu F$ e sono caricati con tensione totale $V_T = 200$ V. Calcolare la capacità equivalente, la carica, le tensioni parziali, l'energia elettrostatica totale.

Esercizio 4

Tre condensatori collegati in parallelo hanno capacità $C_1 = 47$ nF, $C_2 = 33$ nF, $C_3 = 20$ nF e sono caricati con tensione $V = 25$ V. Calcolare la capacità equivalente, le cariche e le energie elettrostatiche parziali.

Esercizio 5

Data la rete capacitiva di figura 1, calcolare la capacità vista tra i punti A e H, la carica del condensatore equivalente, le cariche e le tensioni dei vari condensatori.

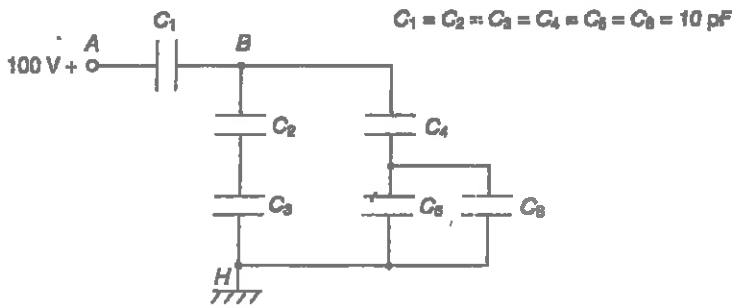

Istituti E. de Amicis
Modulo lavoro estivo

Docente Senatore Materia INGLESE classe IVI ITT

LAVORO ESTIVO DA SVOLGERE	
PER TUTTI GLI ALUNNI	PER GLI ALUNNI CON DEBITO
Ripasso programma svolto quest' anno. Scelta a piacere di due romanzi di lettura graduata tra livello B1-B2	

Milano____7/08/2017/_____/____Firma delDocente_____senatore